Czarne szkło | 110.0441.411

RODZINA : **Okapy** | SERIA : **Evolution** | WYKOŃCZENIE : **Czarne szkło** | SPOSÓB MONTAŻU : **Okap ścienny** | MODEL : **FPJ 605 V BK BG** | SPOSÓB MONTAŻU : **Okap wertykalny**

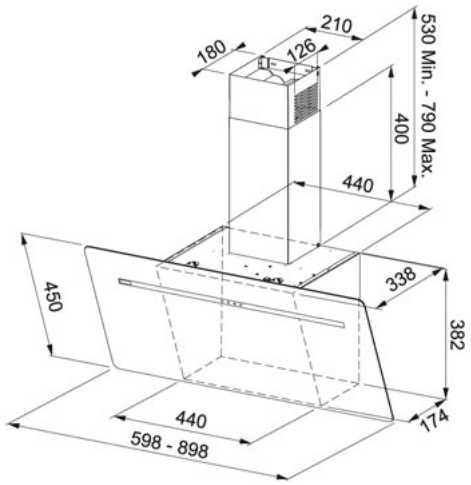

DANE TECHNICZNE

Typ okapu	ścienny
Wydajność na biegu najwyższym (DIN IEC 61591)	560 m3/h
Wydajność na biegu najniższym (DIN IEC 61591)	300 m3/h
Głośność na biegu najwyższym (DIN EN 60704-3)	69 dB(A)
Głośność na biegu minimalnym (DIN EN 60704-3)	59 dB(A)
Moc (W)	140 W
Liczba biegów	3
Sterowanie	Touch control
Oświetlenie	LED 2x1W
Klasa energetyczna	C

CECHY PRODUKTU

Możliwość pracy w obiegu zamkniętym

Klasa wydajności energetyczne C