Glass Linear Stal szlachetna / szkło | 325.0541.075

RODZINA : **Okapy** | SERIA : **Glass Linear** | SPOSÓB MONTAŻU : **Okap ścienny** | MODEL : **FGL 6115 XS** | WYKOŃCZENIE : **Stal szlachetna / szkło**

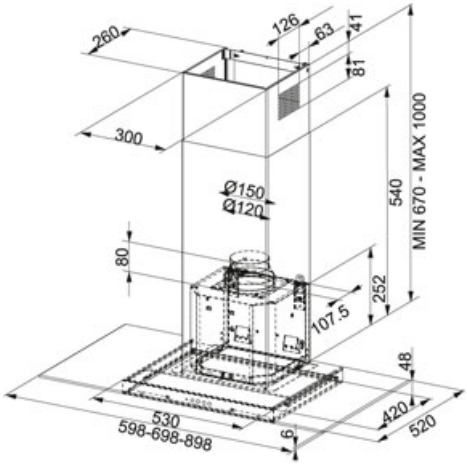

DANE TECHNICZNE

Typ	dekoracyjny
Typ okapu	ścienny
Liczba biegów	3
Wydajność na biegu najwyższym (DIN IEC 61591)	420 m3/h
Wydajność na biegu najniższym (DIN IEC 61591)	220 m3/h
Głośność na biegu najwyższym (DIN EN 60704-3)	68 dB(A)
Głośność na biegu minimalnym (DIN EN 60704-3)	54 dB(A)
Moc (W)	115 W
Oświetlenie	LED 2x4W
Sterowanie	Soft Touch
Filtr z aktywnym węglem	Nie załączony
Materiał	Stal szlachetna / Szkło
Napięcie	220-240V
Klasa energetyczna	D

CECHY PRODUKTU

- Bardzo cicha praca
- Możliwość pracy w obiegu zamkniętym
- Szerokość 60cm
- 3 prędkości
- Klasa wydajności energetycznej D
- Klasa efektywności oświetlenia E
- Klasa wydajności filtracji tłuszczu C